Österreichische Bienen Schützen



Willow plant

AUFBAUANLEITUNG · DACHPLANE

Lagerzelt PVC Stahl Satteldach Arctis

Dachplane einteilig · Seitenhöhe 2 m

Lieber Kunde,

vielen Dank, dass Sie sich für WillowPlant entschieden haben.

Mit Ihrem Kauf halten Sie nicht nur ein Produkt in den Händen, sondern ein Stück unserer Philosophie:

Zuverlässigkeit, Qualität, Inspiration und Freude am Leben.

Wir möchten, dass jedes Produkt, das unser Haus verlässt, Ihnen nicht nur praktisch dient, sondern Sie auch inspiriert, unterstützt und begeistert – Tag für Tag.

Unsere Auswahl und Entwicklung orientiert sich an dem, was wirklich zählt: Langlebigkeit, Funktionalität und ehrliche Begeisterung für gutes Design und sinnvolle Lösungen.

Ob im Garten, im Haus, unterwegs oder im täglichen Gebrauch – unsere Produkte sollen Ihnen helfen, das Leben ein Stück schöner, einfacher und erfüllter zu gestalten.

Wir wissen, dass Vertrauen keine Selbstverständlichkeit ist.

Darum geben wir jeden Tag unser Bestes, um Ihre Erwartungen nicht nur zu erfüllen, sondern zu übertreffen – mit persönlichem Service, sorgfältiger Qualität und echter Wertschätzung für Sie als Kunde.

Wir wünschen Ihnen viel Freude, gute Erfahrungen und viele schöne Momente mit Ihrem neuen Produkt.

Sollten Sie Fragen oder Wünsche haben, steht Ihnen unser Team jederzeit gerne zur Verfügung.

Herzlichst,

Ihr WillowPlant-Team

SCHRITT 6

Rollen am Eingangsrohr montieren

1. Die Rollen an das obere Eingangsrohr befestigen.
2. Die einzelne Rolle links, die doppelte rechts.

Abbildung

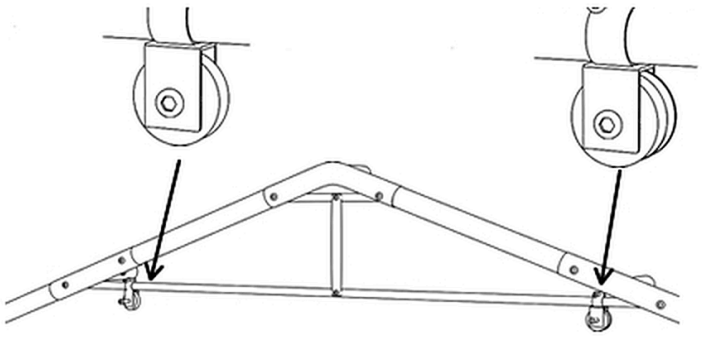

SCHRITT 7

Plane auslegen und überziehen

1. Die Plane entlang der Zeltwand auslegen.
2. Ziehen Sie die Plane über die gesamte Länge und Breite des Zeltes, so dass die Plane auf einer Seite mit an den Rohren befestigten Schnüren gespannt wird.
3. Vergewissern Sie sich, dass sich die Plane gleichermaßen auf beiden Seiten befindet.
4. Auf einer Seite sollten Helfer die Plane spannen und halten, damit sie sich leicht verschieben lässt.
5. Vor dem Auslegen muss die Plane ausreichend lang bei Temperaturen über 10 Grad gelagert werden, damit sie nicht reißt.

Abbildung

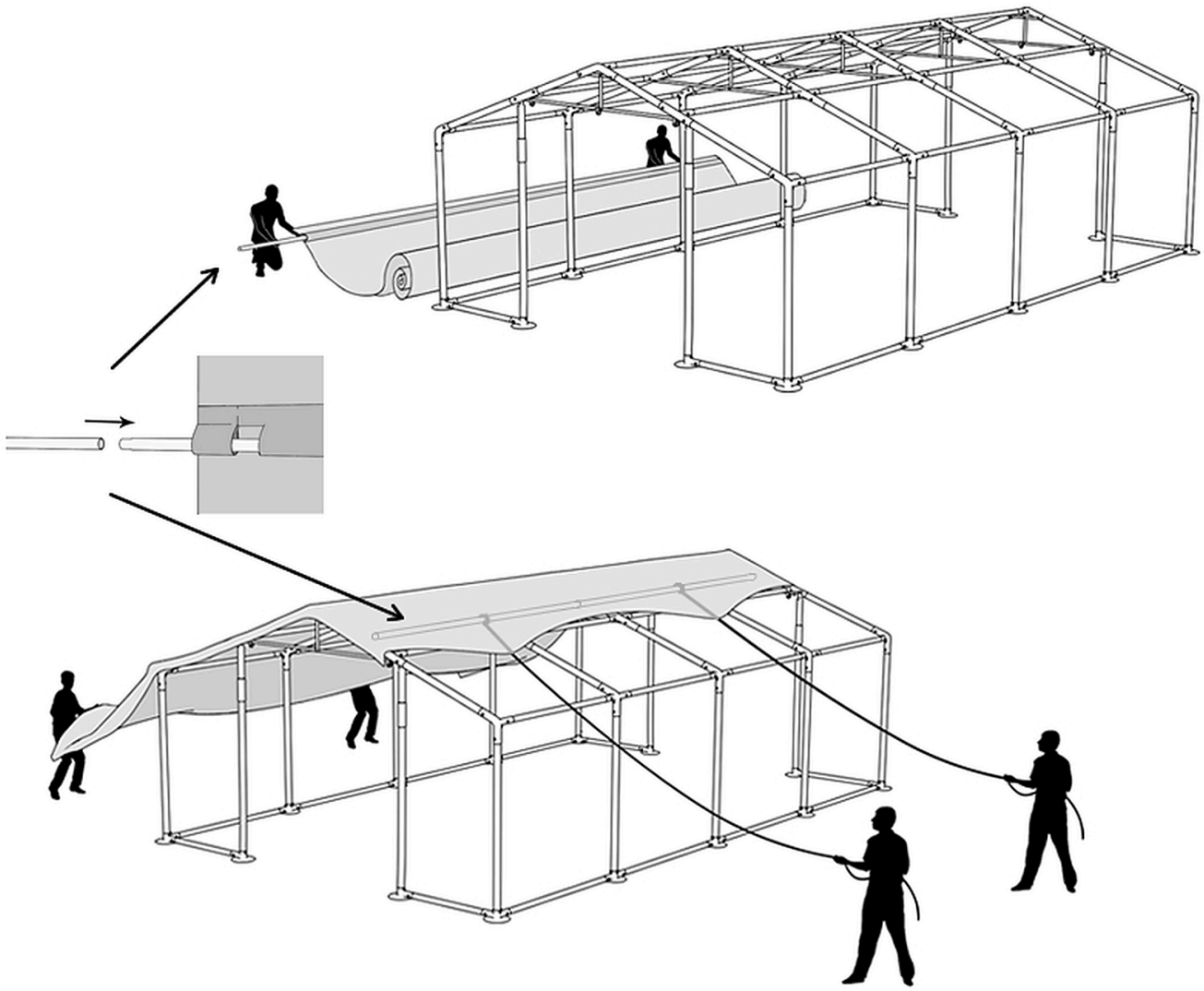

SCHRITT 8

Plane befestigen und spannen

1. Nach dem Überziehen der Plane prüfen, ob sich alle Rohre in den Öffnungen befinden.
2. Montieren Sie die Plane, indem Sie das Band durch die unteren Rohre durchführen.

Abbildung

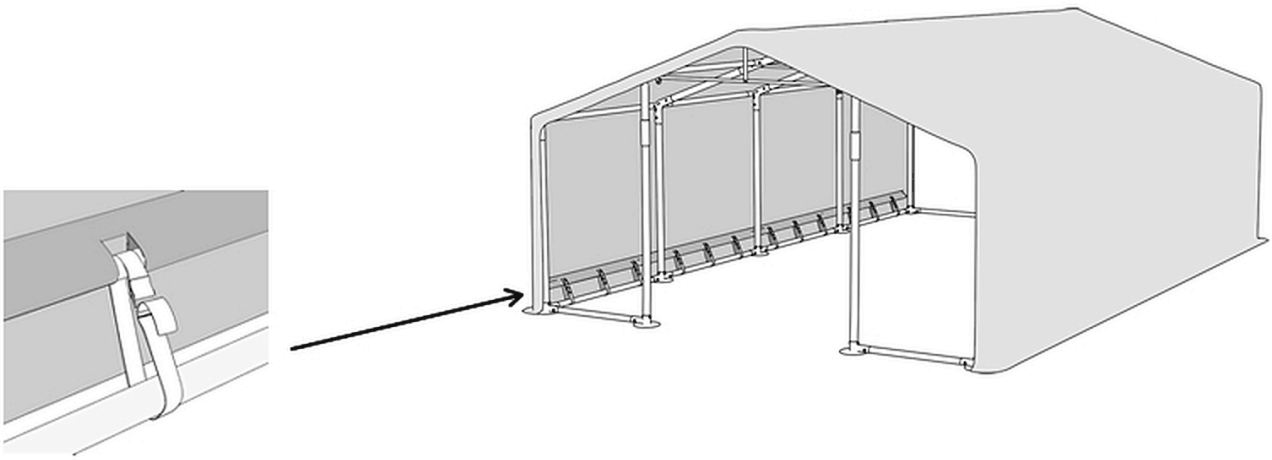

3. Spannen Sie das durch die Plane durchgehende Band an den Eingängen und befestigen Sie es am Bodenrahmen.

Abbildung

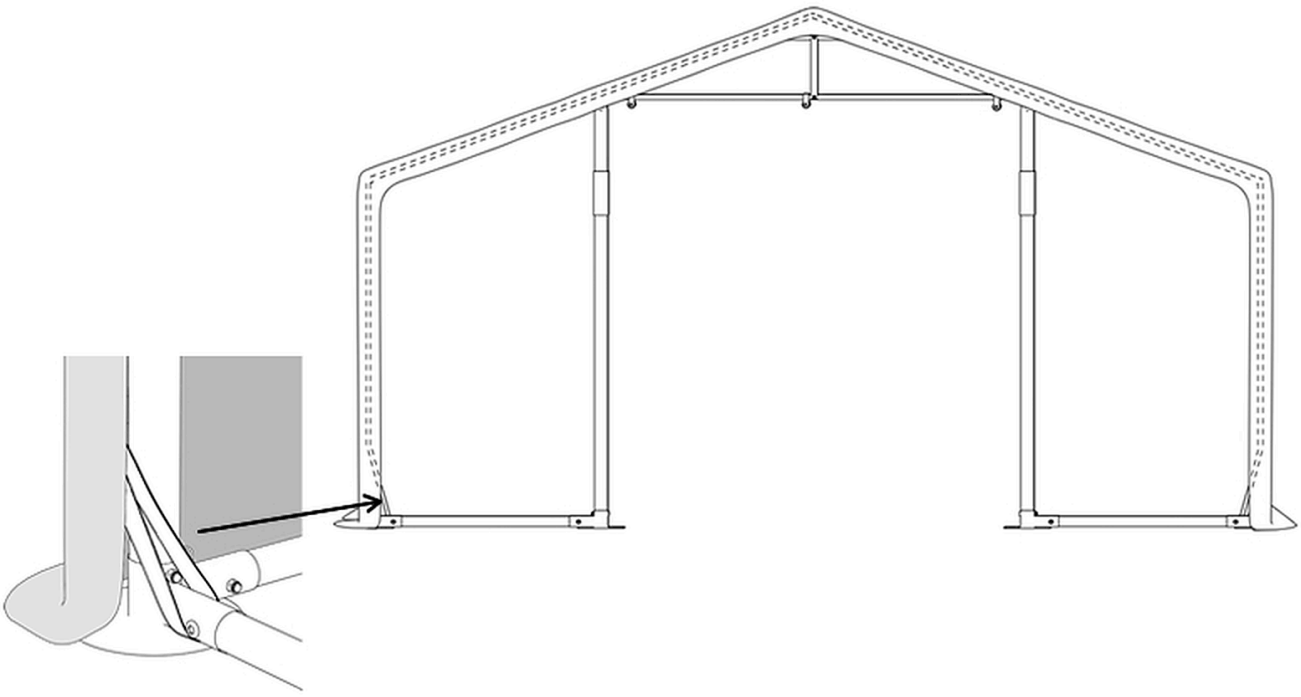

SCHRITT 8 · FORTSETZUNG

Option für erhöhte Zelte (2,5 m und 3 m)

1 Bringen Sie die Planenverlängerung am Klettverschluss an.

Abbildung

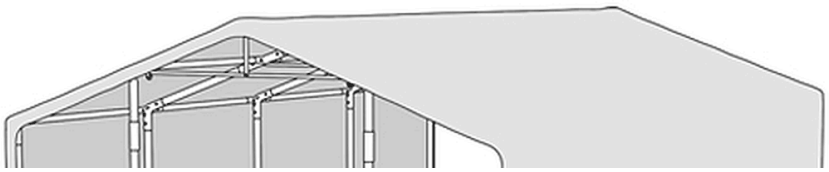

Abbildung

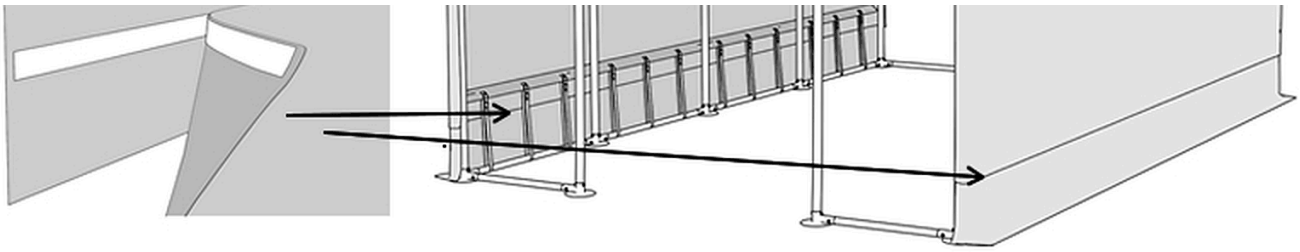

SCHRITT 9

Eingangstor montieren

1. Montieren Sie das Eingangstor auf beiden Seiten des Zeltes.
2. Befestigen Sie die vordere Eingangsplane mit den Gummischlaufen an den Rohren.

Abbildung

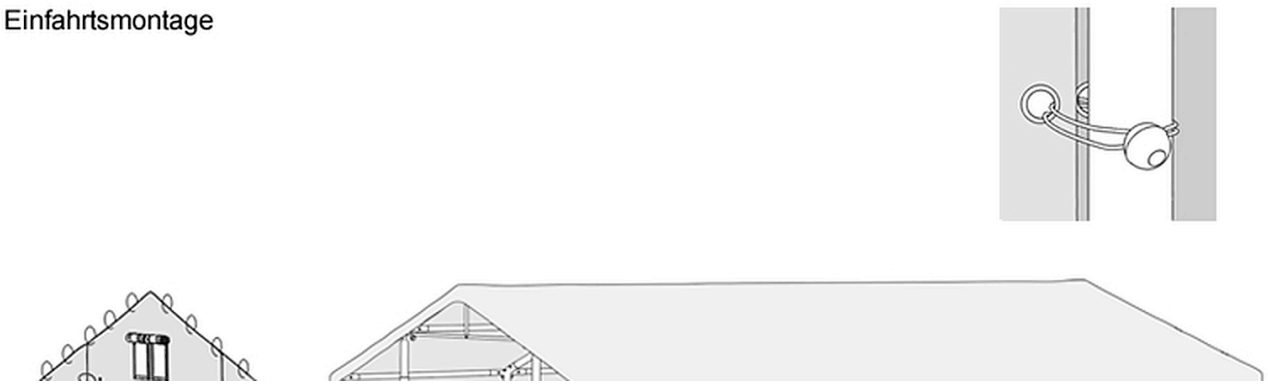

Abbildung

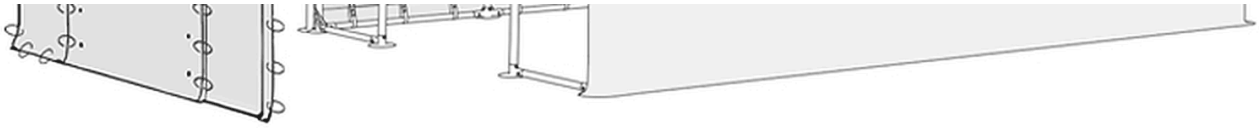

3. Setzen Sie die Rohre in die unteren Türtaschen ein.
4. Platzieren Sie das Seil an den linken Stahlringen des Eingangs unter der einzelnen Rolle (die Rohre dabei mit dem Seil umwickeln).
5. Ziehen Sie es durch die Rollen entlang der Tür zur Doppelrolle und wieder durch die Stahlringe auf der rechten Seite.

Abbildung

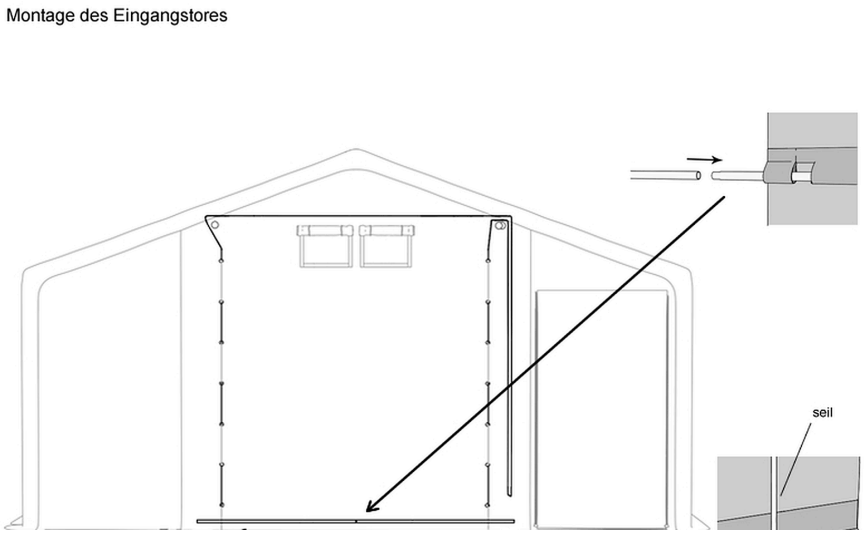

SCHRITT 9 · FORTSETZUNG

Abbildung

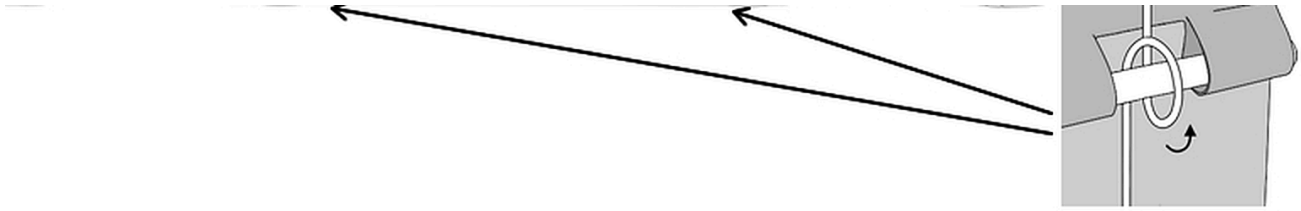

Option für Zelte über 12 m lang

1 Befestigen Sie die Verbindungsrinne an der Plane mit Gummischlaufen.

Abbildung

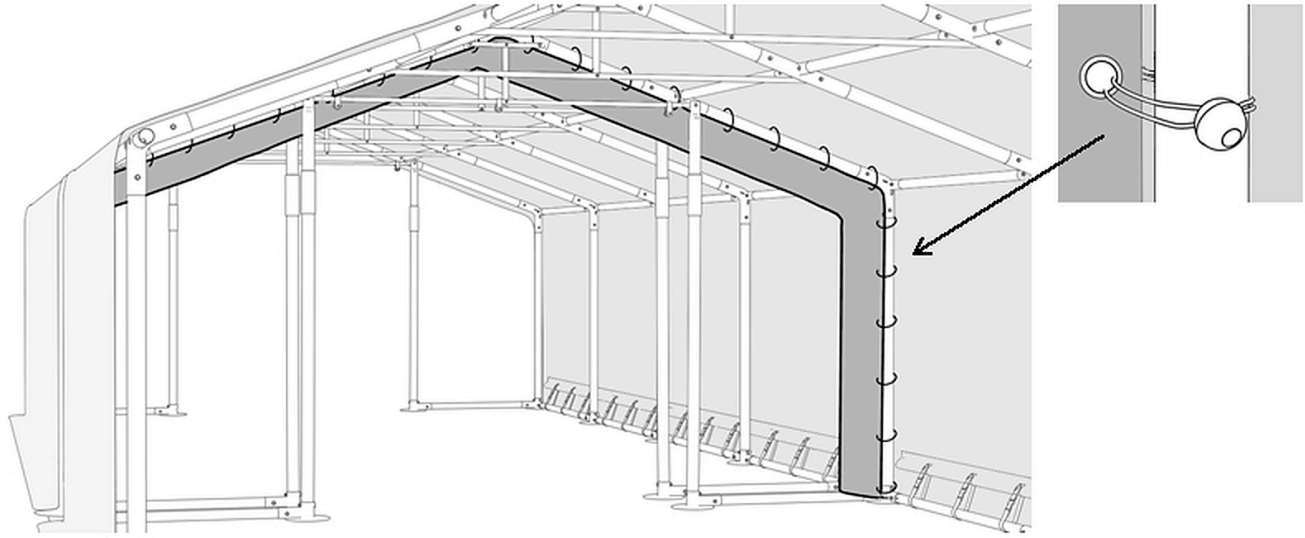



WillowPlant

willowplant.com
post@willowplant.com
+43 (0) 677 62524224