Österreichische Bienen Schützen



Willow plant

AUFBAUANLEITUNG

Freilaufgehege PVC Stahl Satteldach Benny

Breite 2 m · Länge 3 m · Höhe 2,2 m

Lieber Kunde,

vielen Dank, dass Sie sich für WillowPlant entschieden haben.

Mit Ihrem Kauf halten Sie nicht nur ein Produkt in den Händen, sondern ein Stück unserer Philosophie:

Zuverlässigkeit, Qualität, Inspiration und Freude am Leben.

Wir möchten, dass jedes Produkt, das unser Haus verlässt, Ihnen nicht nur praktisch dient, sondern Sie auch inspiriert, unterstützt und begeistert – Tag für Tag.

Unsere Auswahl und Entwicklung orientiert sich an dem, was wirklich zählt: Langlebigkeit, Funktionalität und ehrliche Begeisterung für gutes Design und sinnvolle Lösungen.

Ob im Garten, im Haus, unterwegs oder im täglichen Gebrauch – unsere Produkte sollen Ihnen helfen, das Leben ein Stück schöner, einfacher und erfüllter zu gestalten.

Wir wissen, dass Vertrauen keine Selbstverständlichkeit ist.

Darum geben wir jeden Tag unser Bestes, um Ihre Erwartungen nicht nur zu erfüllen, sondern zu übertreffen – mit persönlichem Service, sorgfältiger Qualität und echter Wertschätzung für Sie als Kunde.

Wir wünschen Ihnen viel Freude, gute Erfahrungen und viele schöne Momente mit Ihrem neuen Produkt.

Sollten Sie Fragen oder Wünsche haben, steht Ihnen unser Team jederzeit gerne zur Verfügung.

Herzlichst,

Ihr WillowPlant-Team

VOR DEM START

Hinweise und Teileliste

Wichtige Hinweise

Vor Beginn die Anleitung vollständig durchsehen und die Teile anhand der Teileliste auf Vollständigkeit prüfen.

Bei der Montage und beim Arbeiten mit dem Drahtgeflecht Schutzhandschuhe tragen – die Drahtenden können scharfkantig sein.

Den Aufbau zu zweit durchführen und nicht bei starkem Wind aufbauen.

Das Gehege auf einem ebenen Untergrund aufstellen und die örtlichen Vorschriften beachten.

BENÖTIGTES WERKZEUG

Gabelschlüssel 10 mm und Innensechskantschlüssel 4 mm (liegen bei), Seitenschneider oder Schere für die Kabelbinder, Tritt oder Leiter

Abmessungen

Außenmaße des Geheges: Breite 2 m, Länge 3 m, Höhe 2,2 m.

Abbildung

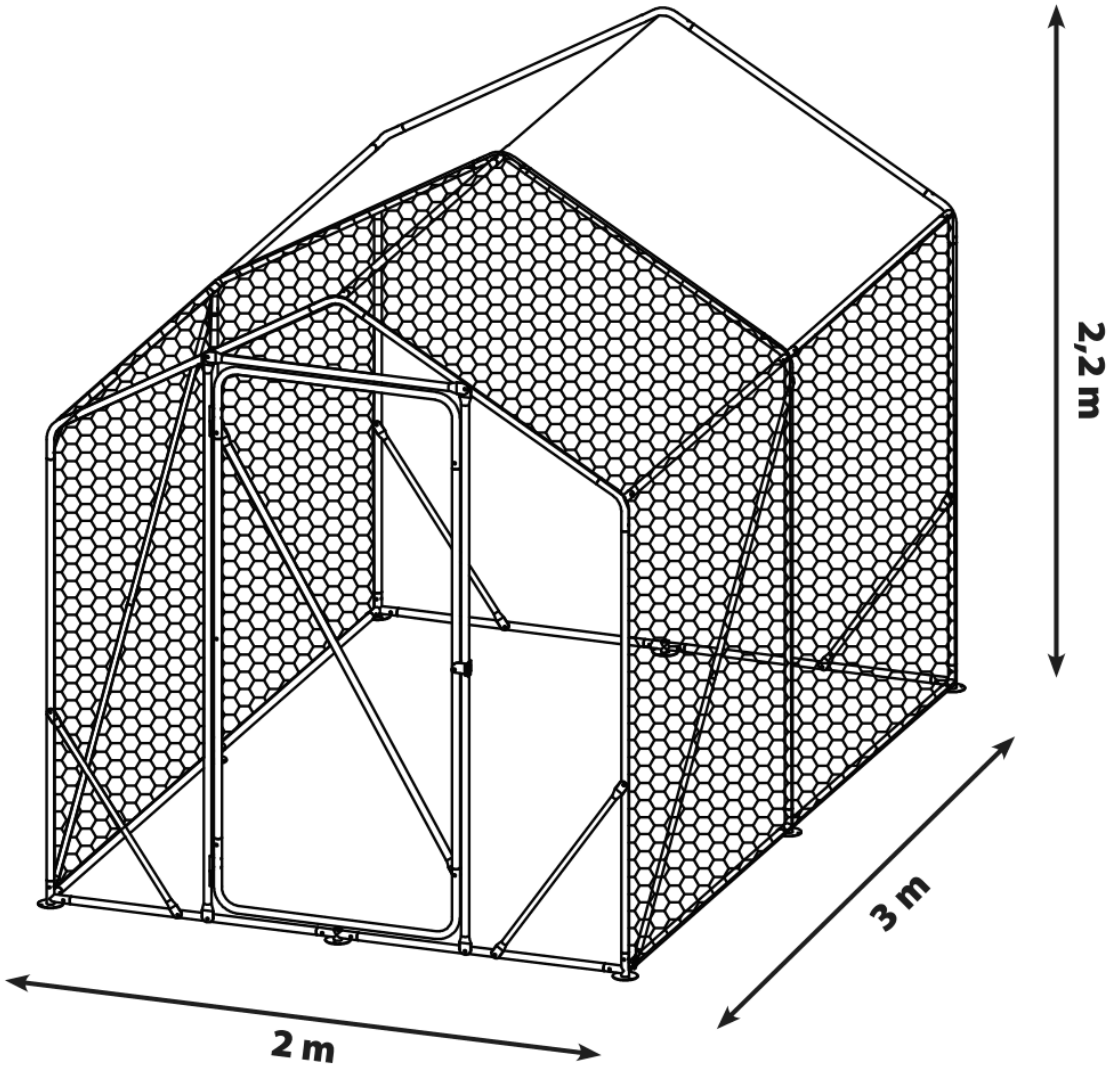

Teileliste – Rohre, Verbinder und Schrauben

Teileliste

1		2x
2		4x
3A		4x
3		2x
4		10x
6		4x
7		4x
8		2x
9		2x
A1	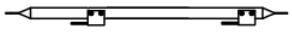	1x
A3		1x
A5		1x
A6		1x
B1		1x
B2		1x
B4		2x
C1		3x
C2		6x
C3		4x
C4		2x
C5		2x
C6		1x
C7		1x
	 M6 x 35	72x
	 M6	72x
	 10mm	1x
	 4mm	1x

Teileliste – Dach, Drahtgeflecht und Zubehör

Teileliste

	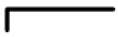	8x		Kabelbinder	200x
		14x		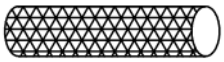 Drahtgeflecht 1,5 m × 11 m	1x
	 Polyester-dach	1x		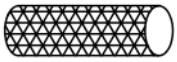 Drahtgeflecht 0,8 m × 5 m	1x
				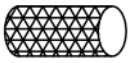 Drahtgeflecht 0,5 m × 4 m	1x

SCHRITT 1 VON 4

Grundgestell zusammenbauen

1. Die Rohre 1, 2, 3, 3A, 4 und 6 mit den Verbindern C1 bis C5 wie abgebildet zum Grundgestell zusammenstecken; an den Ecken stehen die Fußverbinder C3.
2. Die Diagonalstreben 7, 8 und 9 einsetzen; die Streben 8 und 9 werden am Kreuzungspunkt miteinander verschraubt (Detail).
3. Jede Verbindung mit Schraube M6 × 35 und Mutter M6 sichern, wie in den Detailbildern (Fußverbinder C3, Firstverbinder C1) gezeigt.

Abbildung

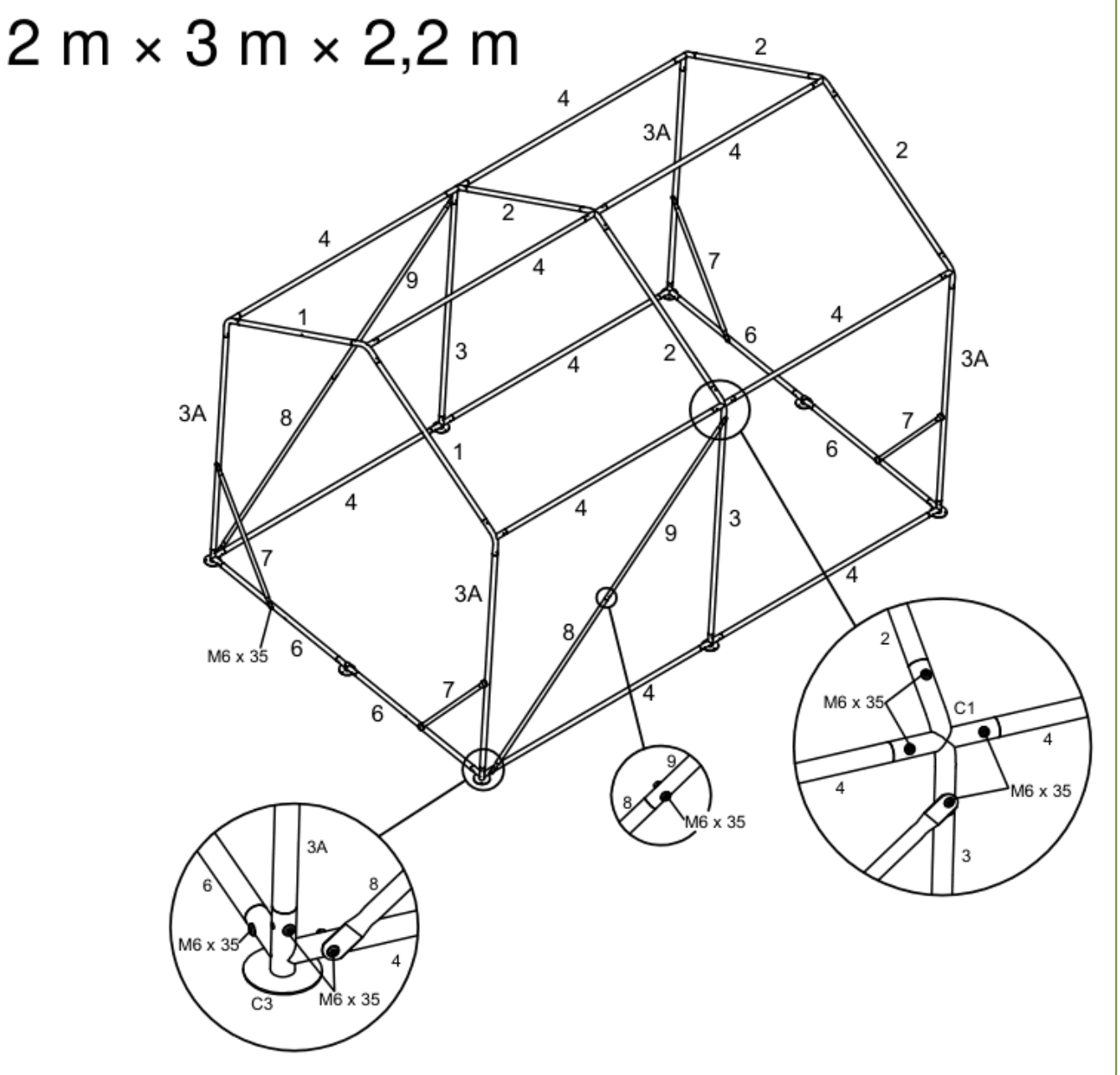

SCHRITT 2 VON 4

Türrahmen und Tür montieren

1. An einer Stirnseite den Türrahmen montieren: die Pfosten A1 und A3 mit der oberen Querstrebe A5 verbinden (Schrauben M6 × 35).
2. Die Tür aus dem oberen Bügel B1, dem unteren Bügel B2, den Seitenteilen B4 und der Diagonalstrebe A6 zusammenschrauben (Schrauben M6 × 35).
3. Die Tür an den Scharnieren am Pfosten A1 von oben einhängen (Pfeil im Detail).
4. Den Verschluss anbringen: die Lasche C7 am Pfosten A3 und das Gegenstück C6 am Türseitenteil B4, jeweils mit Schraube M6 × 35.

Abbildung

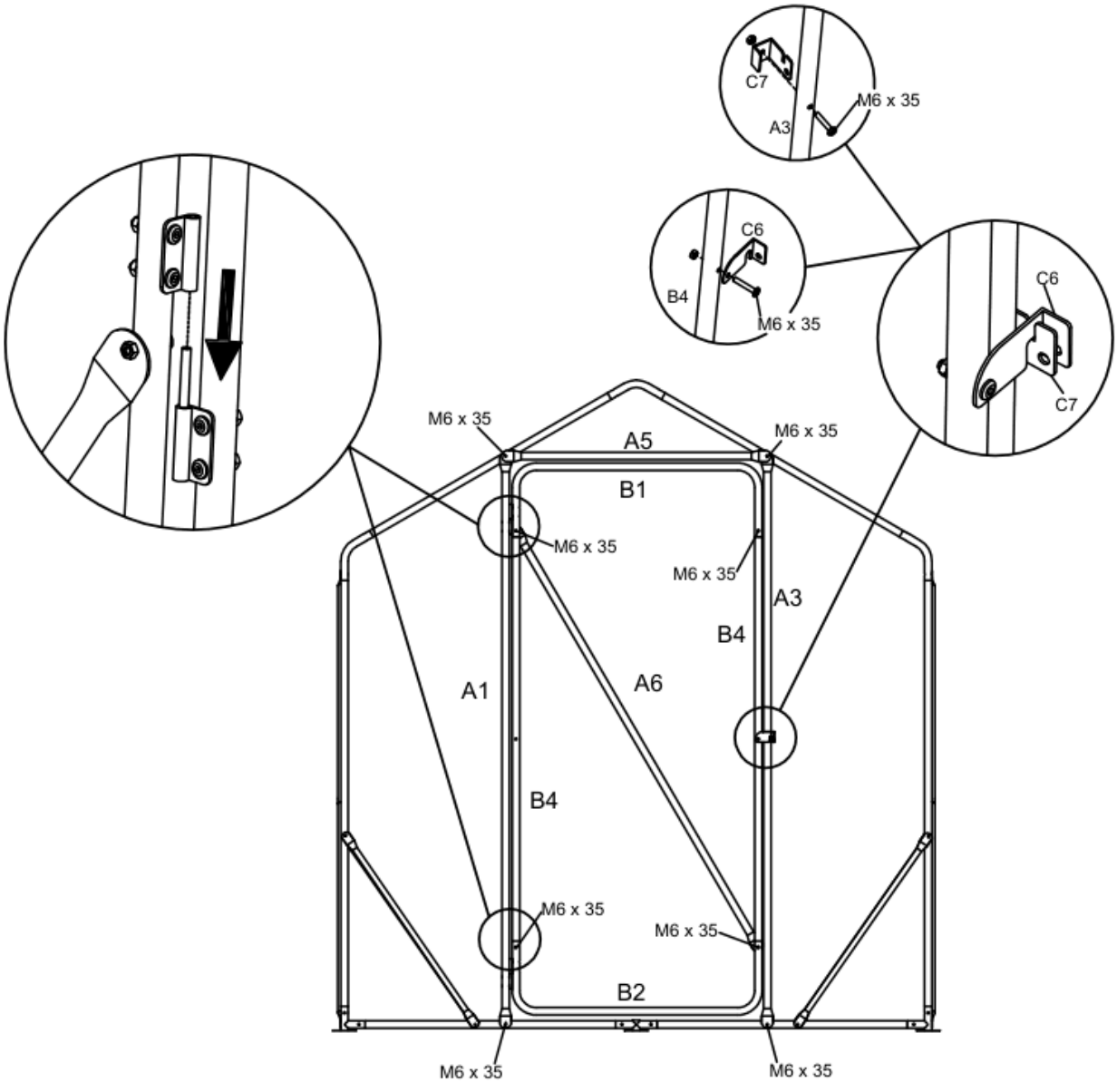

SCHRITT 3 VON 4

Längsseiten bespannen und Dach auflegen

1. Das Drahtgeflecht (Breite 1,5 m) entlang der Längsseiten und über das Dach spannen und mit den Kabelbindern am Rahmen befestigen.

2. Das Polyesterdach auf das Gestell legen und an den Ösen mit den Spanngummis am Rahmen befestigen, wie im Detail gezeigt.

Abbildung

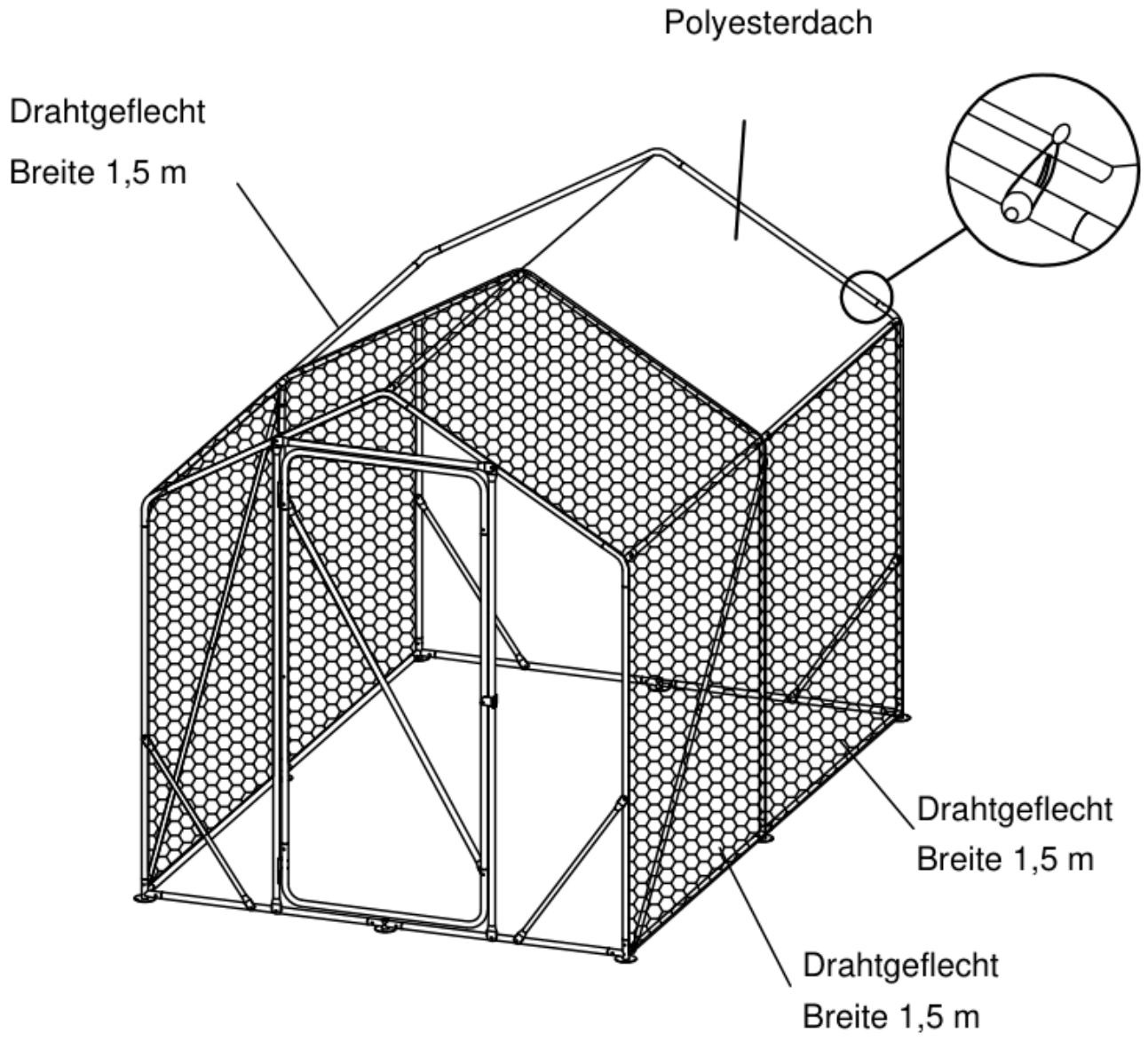

SCHRITT 4 VON 4

Stirnseiten bespannen

1. Auf der Türseite die Felder links und rechts der Tür mit dem Drahtgeflecht 0,5 m Breite bespannen, die Tür und den Giebel mit dem Geflecht 0,8 m Breite.
2. Auf der Rückseite unten das Drahtgeflecht mit 1,5 m Breite und im Giebel das Geflecht mit 0,8 m Breite anbringen.
3. Das Geflecht jeweils straff spannen und mit Kabelbindern am Rahmen befestigen.

Abbildung

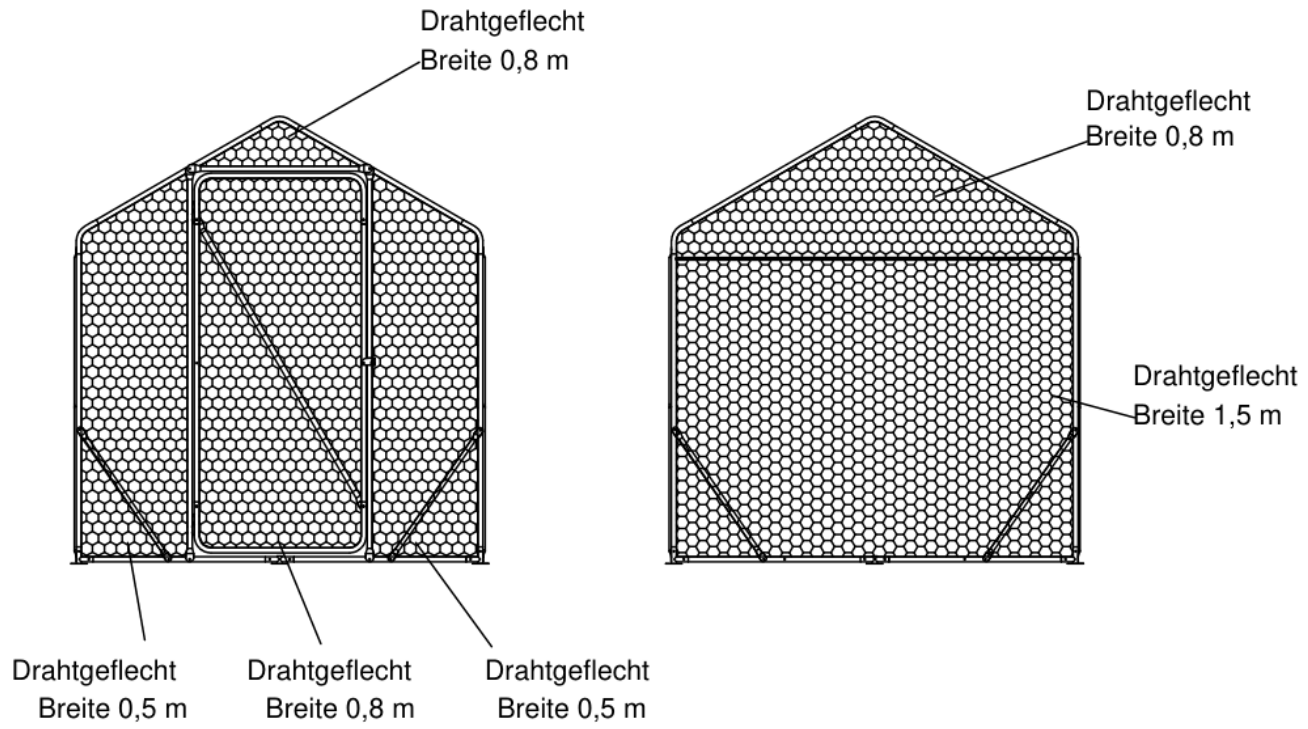



WillowPlant

willowplant.com
post@willowplant.com
+43 (0) 677 62524224