Österreichische Bienen Schützen



Willow plant

Freilaufgehege PVC Stahl Satteldach Benny

2 × 3 m

Lieber Kunde,

vielen Dank für Ihr Interesse an WillowPlant und an unserem Produkt „Freilaufgehege PVC Stahl Satteldach Benny“.

In diesem Prospekt finden Sie alle Informationen zur gewählten Ausführung: Abmessungen, Konstruktion, Lieferumfang und Antworten auf häufige Fragen. Die Angaben stammen direkt aus unserem Shop und sind damit immer auf dem aktuellen Stand.

Unser Sortiment wird sorgfältig zusammengestellt, damit Sie Produkte erhalten, die funktional, langlebig und im täglichen Einsatz zuverlässig sind. Dabei achten wir besonders darauf, dass Sie nicht nur beim Kauf, sondern über die gesamte Nutzungsdauer hinweg gut betreut sind.

Ein zentraler Bestandteil unseres Anspruchs ist der persönliche After-Sales-Service. Auch nach der Lieferung stehen wir Ihnen bei Fragen zur Nutzung, Montage, Pflege oder Optimierung jederzeit unterstützend zur Seite. Sollte einmal ein Ersatzteil benötigt werden, helfen wir Ihnen unkompliziert und schnell bei der Beschaffung.

Bei Fragen oder weiterem Informationsbedarf erreichen Sie uns telefonisch unter +43 677 62524224 oder per E-Mail an post@willowplant.com. Wir freuen uns auf Sie.

Herzlichst,
Ihr WillowPlant-Team

GEHEGE

Freilaufgehege PVC Stahl Satteldach Benny

2 × 3 m



Das Freilaufgehege Benny ist ein Auslauf für Hühner, Kaninchen und andere Kleintiere: ein Rahmen aus beidseitig verzinktem Stahlrohr, rundum mit beschichtetem Drahtgeflecht bespannt und mit einem Satteldach aus PVC-beschichtetem Polyestergewebe gedeckt. Die Tiere bewegen sich an der frischen Luft und sind dabei vor Raubtieren geschützt.

Das Drahtgeflecht hat Maschen von 4 cm und besteht aus 0,8 mm starkem Stahldraht, mit Beschichtung 1,2 mm. Längs- und Querstreben steifen den Rahmen aus, die Tür lässt sich sicher verschließen.

Das Dach des Benny ist UV-beständig. Durch seine Neigung laufen Regen, Schnee und Laub ab, statt sich auf der Fläche zu sammeln.

Konstruktion: beidseitig verzinktes Stahlrohr, Ø 25 mm
Dach: 300 g/m² Polyestergewebe mit PVC-Beschichtung
Zaun: 4 cm Maschen, Stahldraht 0,8 mm, Gesamtstärke 1,2 mm

GRÖSSE	GRUNDFLÄCHE	AUSSENMASS B × L × H
2 × 3 m	6 m²	2 × 3 × 2,2 m

SEITENHÖHE	TÜRÖFFNUNG B × H
1,5 m	0,5 × 2 m

Das Wichtigste

- Freilaufgehege für Hühner, Kaninchen und andere Kleintiere
- Rahmen aus beidseitig verzinktem Stahlrohr Ø 25 mm
- Längs- und Querstreben für einen steifen Rahmen
- Beschichtetes Drahtgeflecht mit 4 cm Maschen
- Satteldach aus 300 g/m² Polyester mit PVC-Beschichtung
- Dach UV-beständig, Regen und Schnee laufen ab
- Schutz vor Raubtieren und Unwetter
- Sicher verschließbare Tür

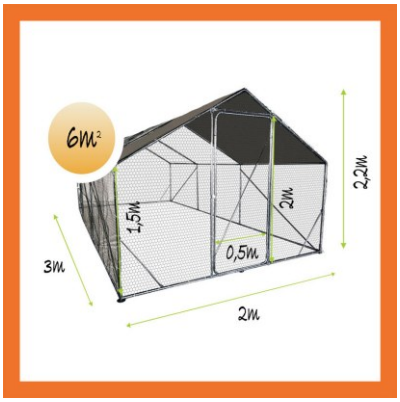

Bildmaterial

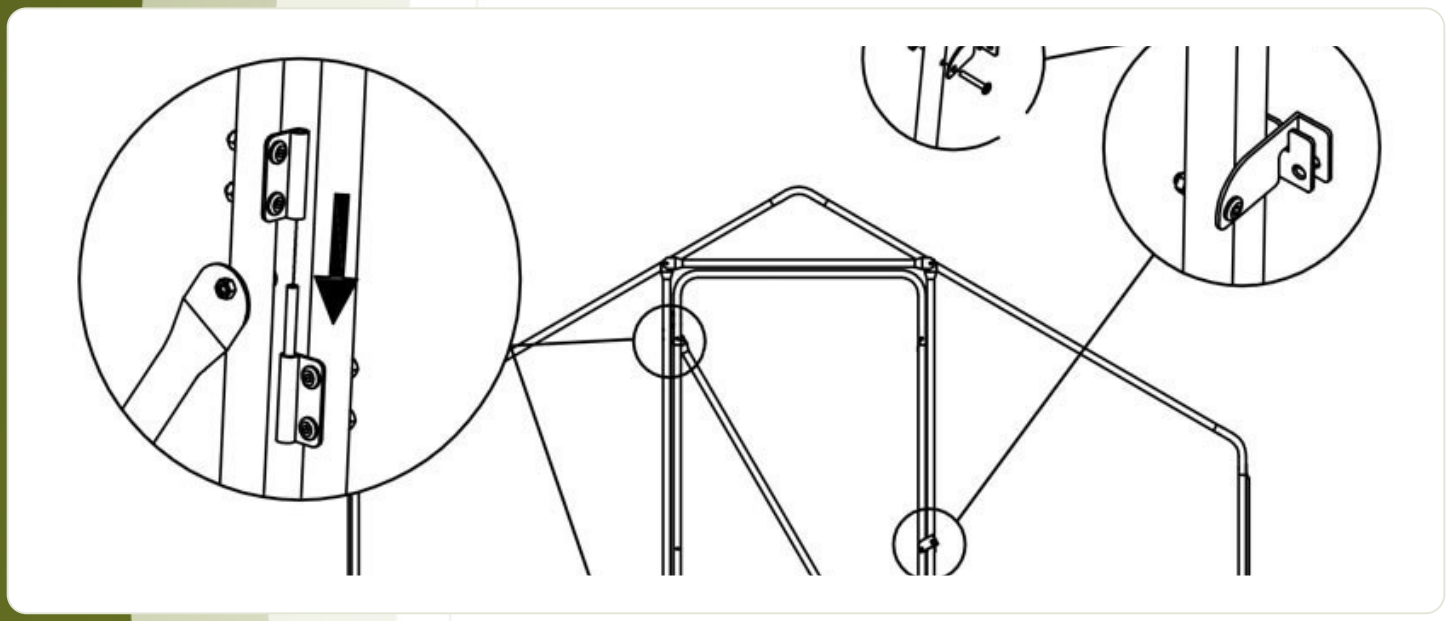

Technische Daten

EIGENSCHAFT	WERT
Konstruktion	Stahl Verzinkt
Gesamthöhe (m)	2,2m
Seitenhöhe (m)	1,50
Dachform	Satteldach
Dachart	300g Polyester mit PVC-Beschichtung
Tür	1 Stk. 0,5 x 2,0 m
Sonstiges	Verzinktes Rohrgestell mit Drahtgitter, Dachplane; Grundflächen 2 x 3, 3 x 3, 3 x 6 und 4 x 4 m

Häufige Fragen

Welche Grundflächen gibt es?
Das Gehege ist in vier Größen erhältlich: 2x3, 3x3, 3x6 und 4x4 Meter. Bei einer Seitenhöhe von 1,50 m und einer Firsthöhe von 2,2 m bietet auch die kleinste Variante ausreichend Stehraum.

Schützt das Gitter vor Mardern und Füchsen?
Das verzinkte Rohrgestell ist rundum mit Drahtgitter bespannt, das Raubtiere fernhält. Kombiniert mit dem stabilen Stahlgestänge bietet das Gehege soliden Schutz, ohne dass Tiere von außen eindringen können.

Wie komme ich zum Füttern und Reinigen hinein?

Eine 0,5 x 2,0 m große Tür ermöglicht bequemen Zugang zum gesamten Gehege. Durch die Gesamthöhe von 2,2 m kann man beim Reinigen aufrecht hineingehen.

Ist das Dach wasserdicht?

Die Dachplane besteht aus 300g Polyester mit PVC-Beschichtung, einem robusten und wetterfesten Material. In Kombination mit der Satteldachform läuft Regenwasser gut ab.

Rostet das Stahlgestell mit der Zeit?

Das Rohrgestell ist verzinkt, was es dauerhaft vor Rost schützt. Damit bleibt das Gehege auch bei ganzjährigem Einsatz im Freien beständig.

Hinweise

Alle Angaben laut Hersteller, Stand 29.11.2026. Abbildungen können Ausstattung zeigen, die nicht zum Lieferumfang gehört. Technische Änderungen vorbehalten. Den aktuellen Preis finden Sie im Shop.

WillowPlant

willowplant.com
post@willowplant.com
+43 (0) 677 62524224
Mo–Sa 09–17 Uhr

Zum Produkt im Shop